SPECIAL CUTTING MILLS

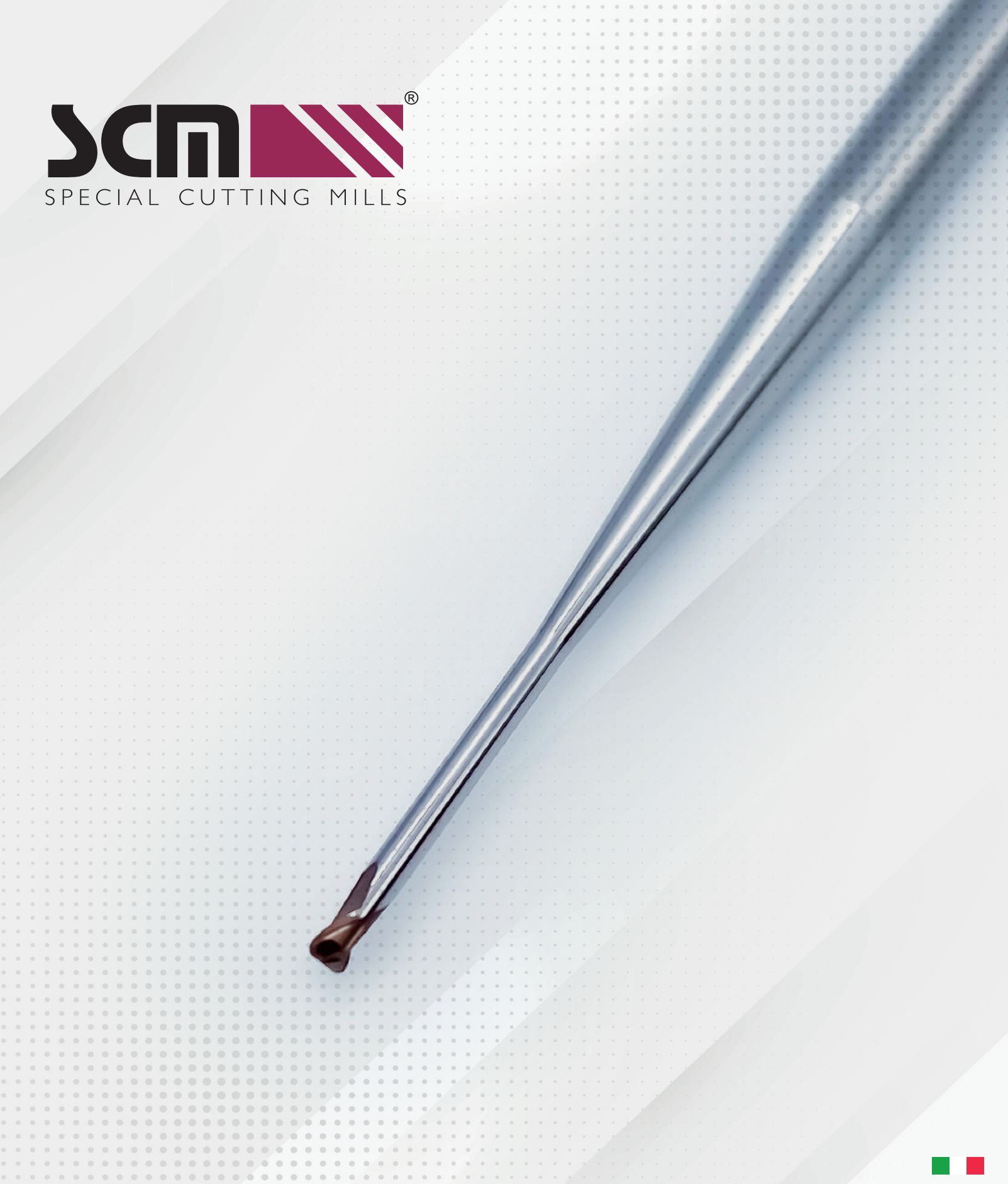

SCARICO - RV

Scarico nato per ridurre la flessibilità dell'utensile

Drain created to reduce the flexibility of the tool

SCARICO - RV

SCARICO TRADIZIONALE

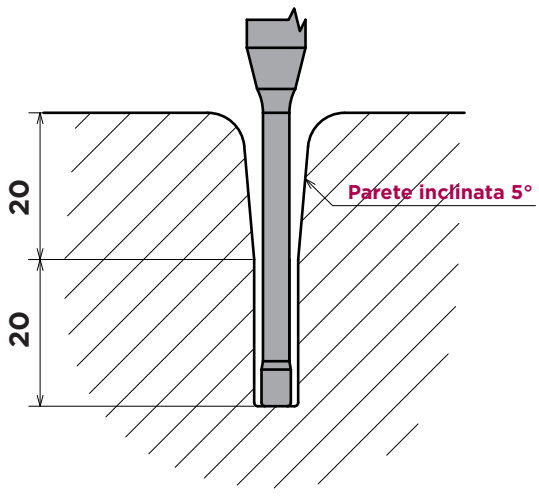

SCARICO RV

UNO SCARICO PIÙ ROBUSTO COMPORTA:
- minore flessione
- migliore finitura
- prolungamento vita utensile
- riduce le tempistiche di lavorazione

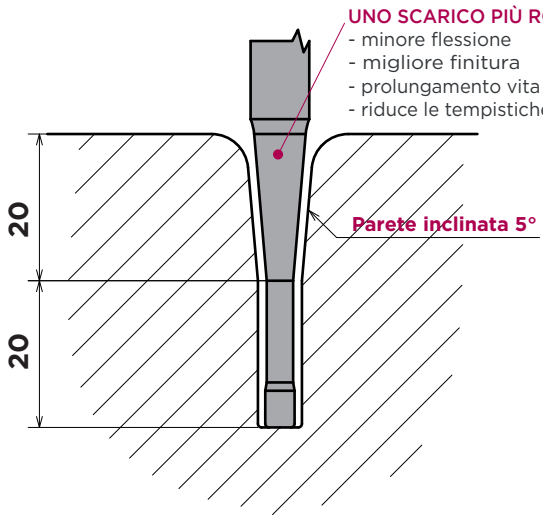

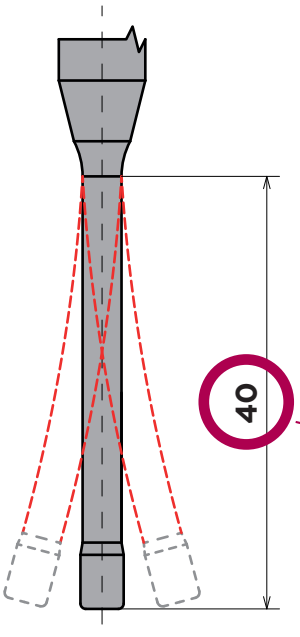

CON **SCARICHI LUNGHI** AUMENTA
LA FLESSIONE E SI HA UNA SCARSA
STABILITÀ DELL'UTENSILE

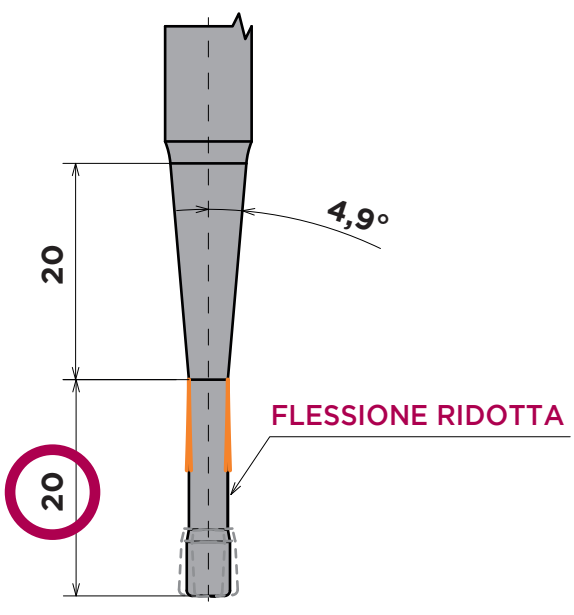

LO **SCARICO RV** RIDUCE
LA FLESSIONE MIGLIORANDO
LE PRESTAZIONI DELL'UTENSILE

COMINCIA A CONFIGURARE SEGUENDO GLI STEP PER PERSONALIZZARE LA FRESA PERFETTA PER IL TUO STAMPO.



Specialcuttingmills.com

Tecnica Srl: Società unipersonale
Via Labirinto 151 - 25125 Brescia - Italia
Tel. +39 030 2401961 - Fax +39 030 43988
Tecnicautensili.com - info@tecnicautensili.com

Seguici su